Deutsch	**Seiten 1-6**
English	**Pages 1-6**
Français	**Pages 7-12**
Italiano	**Pagine 7-12**

de

Inhaltsverzeichnis

Sicherheitshinweise 1
Lieferumfang.....2
Montagereihenfolge 3

Sicherheitshinweise

HINWEIS!
Nachfolgend erhalten Sie einige Hinweise für den Umbau. Die Hinweise können nicht vollständig sein, da die Anlagengegebenheiten vor Ort sehr unterschiedlich sind.
Die nachfolgenden Hinweise sind in jedem Fall zu beachten!

VORSICHT!
Verletzungsgefahr durch unsachgemäße Handhabung!
Gefährdungen wie Prellungen, Quetschungen und Schnittverletzungen sind durch unsachgemäße Handhabung möglich.
Deshalb:
- **Tragen Sie bei Handhabung und Transport eine Persönliche Schutzausrüstung (Sicherheitsschuhe und Schutzhandschuhe).**
- **Sorgen Sie vor Beginn der Arbeiten für ausreichende Montagefreiheit.**
- **Gehen Sie mit offenen scharfkantigen Bauteilen vorsichtig um.**

➡ Halten Sie neben diesen Hinweisen die allgemein üblichen Sicherheits- und Schutzmaßnahmen für Fachinstallateure ein.

en

Table of Contents

Safety notes 1
Scope of delivery 2
Order of assembling 3

Safety notes

NOTE!
The following contains information for retrofitting. Due to the installation situation being different from site, to site this information might not be complete. However, you should always comply with the instructions below!

CAUTION!
Risk of injury through improper handling!
Improper handling can cause injuries like contusions, cuts and bruises.
Therefore:
- **Wear personal protective equipment (safety shoes and protective gloves) during handling and transport.**
- **Before starting the work, ensure sufficient space for fitting.**
- **Handle sharp parts with care.**

➡ In addition to these instructions, heed the generally applicable safety and protective measures for specialised installers.

Lieferumfang

Ersatzteil-Set RLU-Anschluss-Stück (95.21116-0049)

Kürzel	Menge	Bedeutung
①	1 St.	Anschluss-Stück RLU RE 1H
②	3 St.	Flachkopfschraube mit Innensechskant M5x6

Umbauset RLU-Anschluss-Stück (95.90100-1014)

Kürzel	Menge	Bedeutung
①	1 St.	Anschluss-Stück RLU RE 1H
②	3 St.	Flachkopfschraube mit Innensechskant M5x6
③	5 m	Zuluftschlauch RLU, NW 51
④	2 St.	Bandschelle, Stahl, 40/60mm

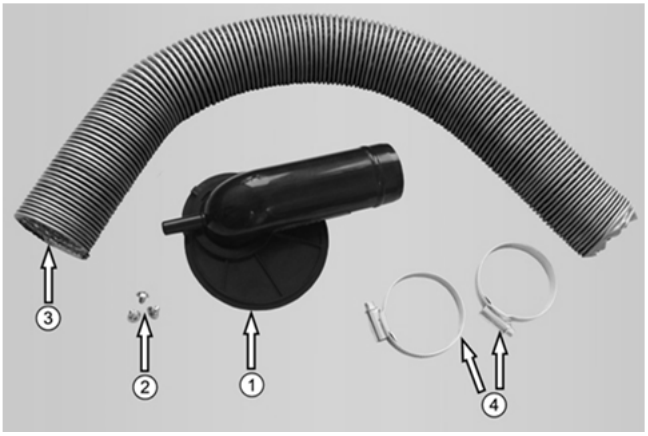

Abb. 1: Lieferumfang

Scope of delivery

Replacement part set RLU connection piece (95.21116-0049)

Abbr.	Quantity	Meaning
①	1 piece	Connection piece RLU RE 1H
②	3 pieces	Pan-head screw with hexagon socket M5x6

Retrofit set RLU connection piece (95.90100-1014)

Abbr.	Quantity	Meaning
①	1 piece	Connection piece RLU RE 1H
②	3 pieces	Pan-head screw with hexagon socket M5x6
③	5 m	Air intake hose RLU, NW 51
④	2 pieces	Clip, steel, 40/60mm

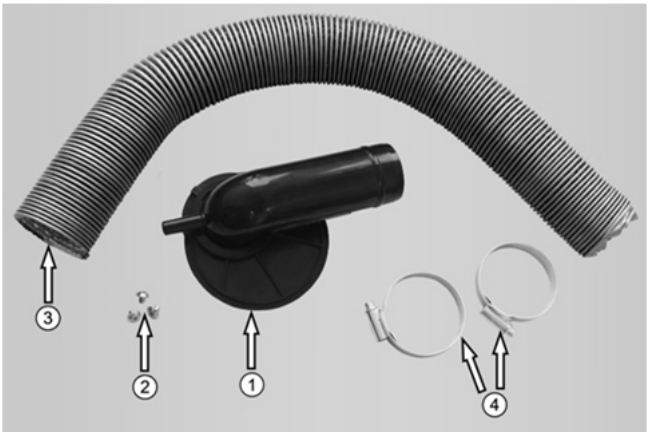

Fig. 1: Scope of delivery

Montagereihenfolge

GEFAHR!
Lebensgefahr durch elektrischen Strom!
Kontakt mit spannungsführenden Bauteilen führt zu schwersten Verletzungen.
Deshalb:
- **Arbeiten an der elektrischen Anlage dürfen nur von Elektrofachkräften durchgeführt werden.**
- **Schalten Sie vor Beginn der Arbeiten die elektrische Versorgung ab, prüfen Sie die Spannungsfreiheit und verhindern Sie ein Wiedereinschalten.**
- **Veranlassen Sie eine Reparatur bei Schäden an elektrischen Leitungen.**

VORSICHT!
Verbrennungsgefahr durch heiße Oberflächen!
Kontakt mit heißen Bauteilen verursacht Verbrennungen.
Deshalb:
- **Tragen Sie bei allen Arbeiten in der Nähe von heißen Bauteilen grundsätzlich Schutzhandschuhe.**
- **Stellen Sie vor allen Arbeiten sicher, dass alle Bauteile auf Umgebungstemperatur abgekühlt sind.**
- **Lassen Sie den Brenner nach dem Ausbau abkühlen.**

➡ Schalten Sie die Stromversorgung des Kessels ab.
➡ Demontieren Sie – falls vorhanden – die Frontverkleidung.
➡ Trennen Sie den 7-poligen Euro-Anschluss-Stecker vom Brenner.
➡ Demontieren Sie den Brenner.
➡ Legen Sie den Brenner auf dem Fußboden ab.
➡ Demontieren Sie die drei Zylinderschrauben ⑤ des Ansaugschalldämpfers.
➡ Demontieren Sie den Ansaugschalldämpfer.

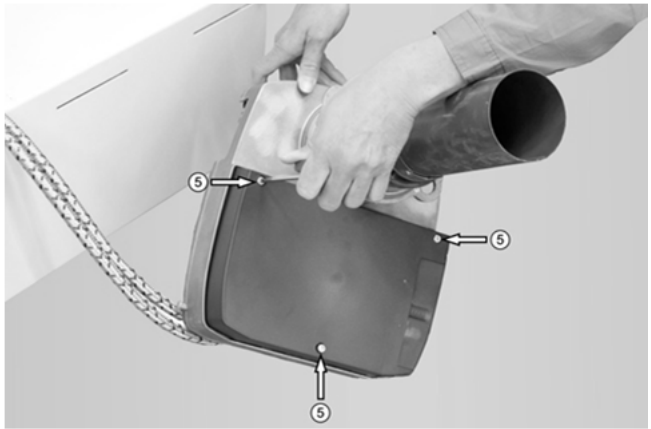

Abb. 2: Demontage Ansaugschalldämpfer

Order of assembling

DANGER!
Danger to life through electric current!
Contact with live components cause extremely serious injuries.
Therefore:
- **Work on electrical systems may only be performed by licensed electricians.**
- **Disconnect the electric power prior to starting any work, check that there is no voltage and secure against unauthorised switching on.**
- **Initiate repair, if there are damages on the electrical lines.**

CAUTION!
Risk of burning through hot surfaces!
Contact with hot components causes burns.
Therefore:
- **Wear protective gloves during all work in the proximity of hot components.**
- **Prior to starting any work, ensure that all components have cooled down to ambient temperature.**
- **Let the burner cool down after disassembly.**

➡ Turn off the power supply to the boiler.
➡ If applicable, remove the front panel.
➡ Disconnect the 7-pole Euro connection plug from the burner.
➡ Remove the burner.
➡ Place the burner on the floor.
➡ Remove the three cylinder screws ⑤ from the intake silencer.
➡ Remove the intake silencer.

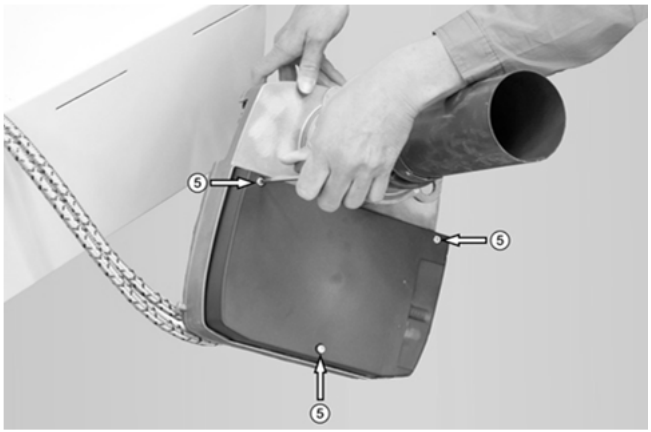

Fig. 2: Removing the intake silencer

Montagehinweis Umbau auf Anschluss-Stück RLU (raumluftunabhängig) für RE 1H

Assembly note Retrofit to connection piece RLU (independent of ambient air) for RE1H

- Demontieren Sie die drei Klemmschrauben ⑥ der Lufteinlaufdüse.
- Montieren Sie die drei Klemmschrauben ⑥ in Pos. ⑦ (s. auch Abb. 4).
- Belassen Sie die Lufteinlaufdüse ⑧ auf jeden Fall im Brennergehäuse.

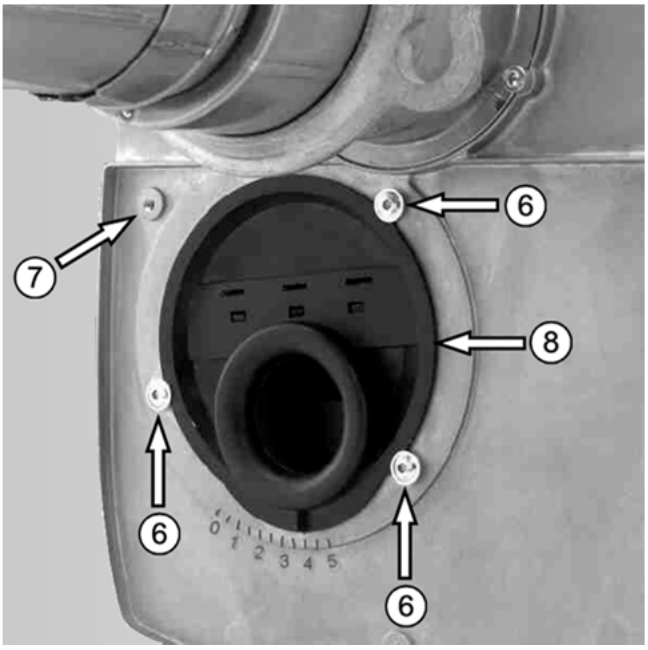

Abb. 3: Lufteinlaufdüse

- Montieren Sie das Anschluss-Stück RLU ① mit den Flachkopfschrauben mit Innensechskant M5x6 ②.
- Kontrollieren Sie, ob die Einstellung ⑨ der Lufteinlaufdüse mit der Grundeinstellung gem. den Angaben in der Anleitung zur Montage, Inbetriebnahme und Wartung für Heizungsfachkräfte RE 1H übereinstimmt.

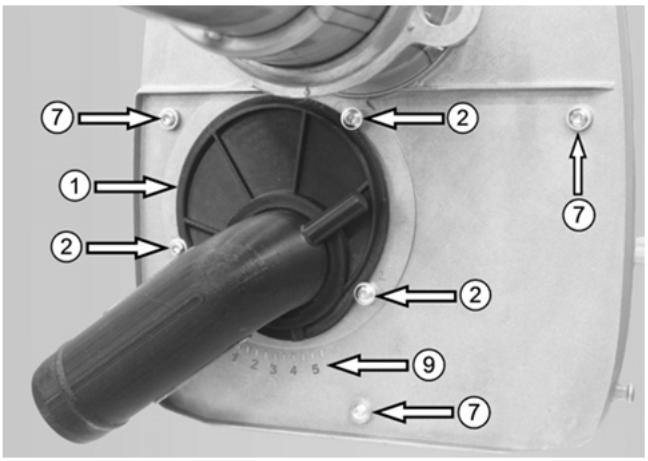

Abb. 4: Montiertes Anschluss-Stück RLU

- Remove the three locking screws ⑥ from the air intake nozzle.
- Install the three locking screws ⑥ in pos. ⑦ (see also Fig. 4).
- Definitely keep the air intake nozzle ⑧ in the burner housing.

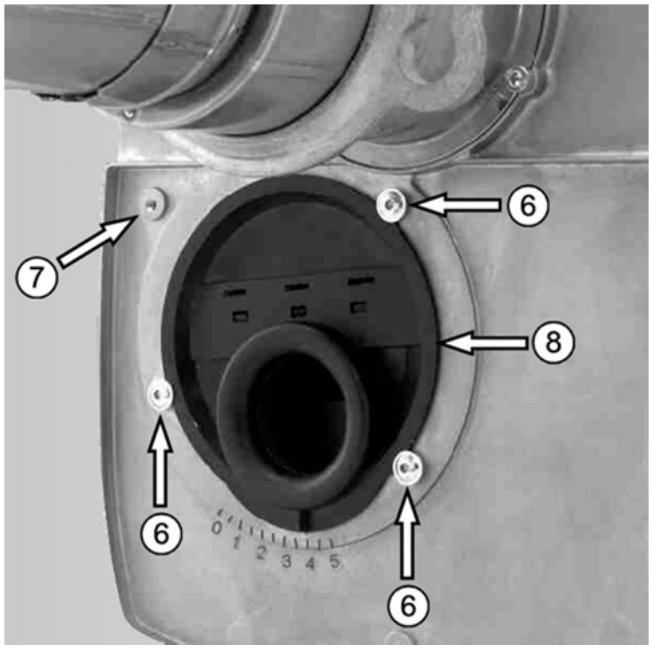

Fig. 3: Air intake nozzle

- Install the connection piece RLU ① with the pan-head screws with hexagon socket M5x6 ②.
- Check if the setting ⑨ for the air intake nozzle corresponds to the basic setting according to the information in the instructions for the installation, commissioning and maintenance for heating experts, RE 1H.

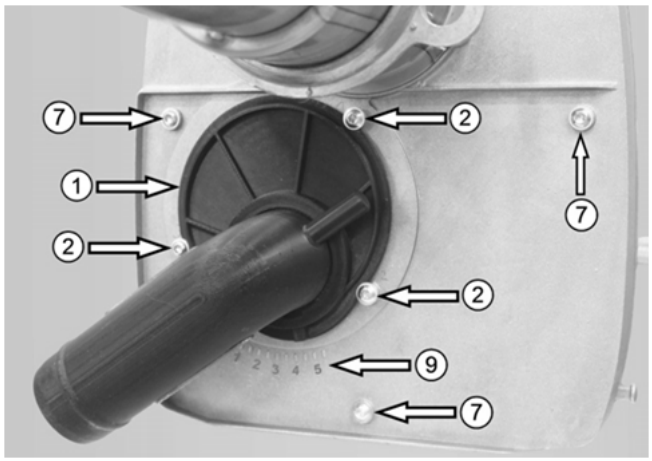

Fig. 4: Installed connection piece RLU

Die Verbrennungsluft ist entsprechend der Grundeinstellung auf eine geeignete Gebläsepressung voreingestellt. Weicht die Gebläsepressung von den Werten in der Grundeinstellung ab, muss sie wie folgt geändert werden:

- ➡ Entfernen Sie die Schutzkappe ⑫ an der Einstellschraube des Anschluss-Stücks RLU.
- ➡ Drehen Sie die Einstellschraube des Anschluss-Stücks, um den Schieber zu verstellen.
- ➡ Kontrollieren Sie bei der Verstellung die Gebläsepressung.
  - mehr Luft = Einstellschraube nach links drehen, d.h. Skalenposition ⑬ erhöhen
  - weniger Luft = Einstellschraube nach rechts drehen, d.h. Skalenposition ⑬ verringern
- ➡ Achten Sie nach dem Verstellen auf die korrekte Verzahnung der Einstellschraube am Anschluss-Stück.
- ➡ Schieben Sie die Schutzkappe ⑫ bis zum Einrasten auf die Einstellschraube.

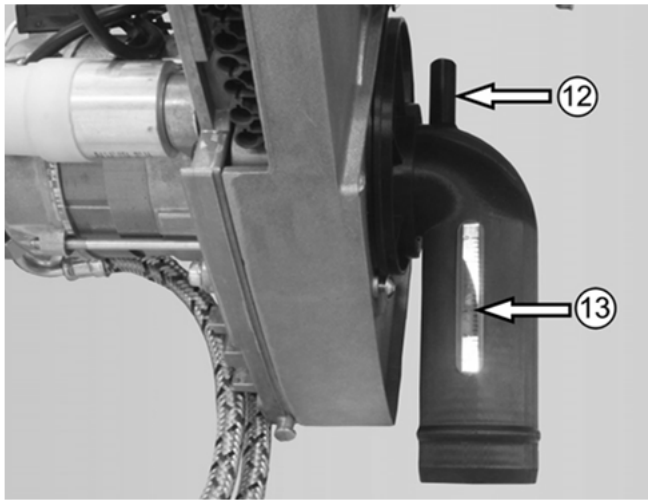

Abb. 5: Anschluss-Stück RLU

The combustion air is pre-set in accordance with the basic setting to a suitable blower compression value. The blower compression value must be changed as follows if it deviates from the values in the basic setting:

- ➡ Remove the protective cap ⑫ at the adjusting screw of the connection piece RLU.
- ➡ Turn the adjusting screw of the connection piece in order to adjust the slider.
- ➡ Check the blower compression during the adjustment.
  - more air = turn adjusting screw to the left i.e. increase scale position ⑬
  - less air = turn adjusting screw to the right, i.e. decrease scale position ⑬
- ➡ After the adjustment, make sure that the adjusting screw is correctly interlocked at the connection piece.
- ➡ Move the protective cap ⑫ onto the adjusting screw until it locks in.

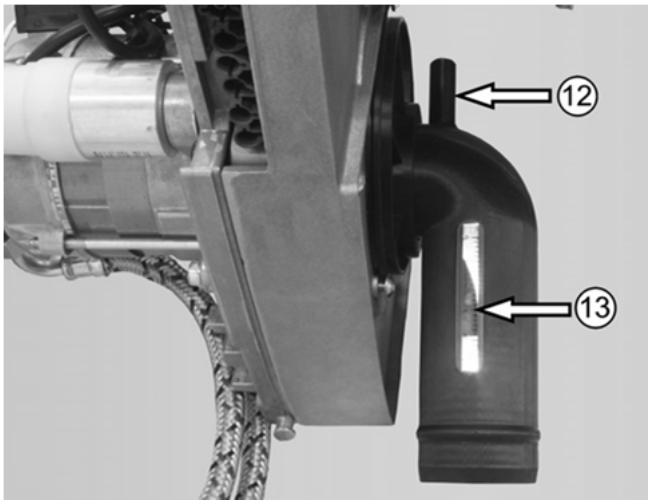

Fig. 5: Connection piece RLU

➡ Montieren Sie den Brenner wieder an den Heizkessel.

➡ Montieren Sie den Zuluftschlauch ③ mit Hilfe einer Bandschelle ④ am Ansaugstutzen des Anschluss-Stücks RLU.

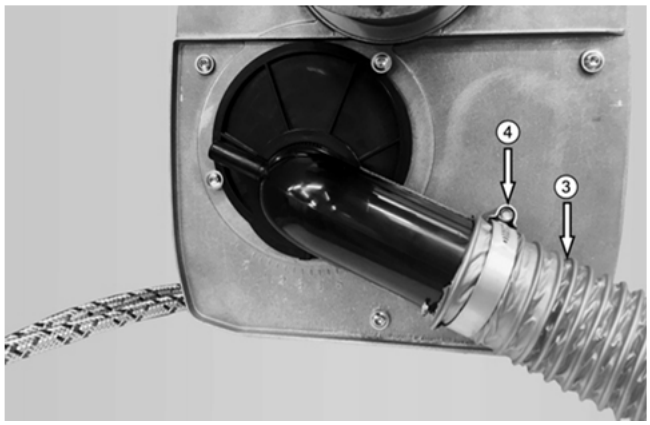

Abb. 6: Brenner mit Zuluftschlauch

➡ Montieren Sie den Zuluftschlauch ③ am Abgas-Anschluss-Stück.

➡ Montieren Sie den Brenner wieder an den Heizkessel.

➡ Montieren Sie den Zuluftschlauch ③ mit Hilfe einer Bandschelle ④ am Ansaugstutzen des Anschluss-Stücks RLU.

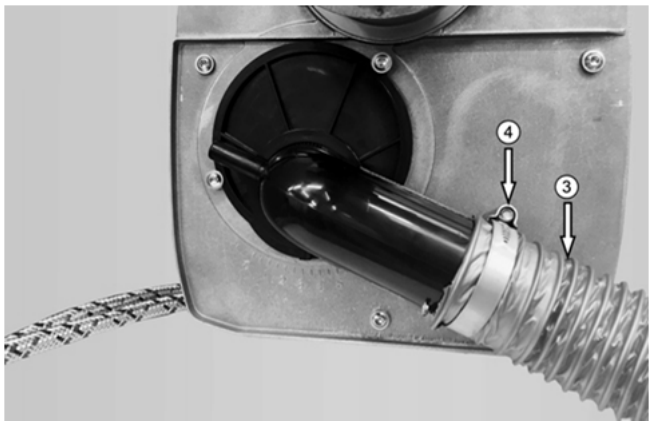

Fig. 6: Burner with air inlet hose

➡ Install the air inlet hose ③ on the exhaust connection piece.

fr

Sommaire

Instructions de sécurité 7
Contenu de la livraison 8
Procédure de montage 9

it

Indice

Indicazioni di sicurezza 7
Fornitura 8
Sequenza di montaggio 9

Instructions de sécurité

REMARQUE
Vous trouverez dans le présent document des informations utiles pour procéder à la modification. Ces informations ne sont cependant pas exhaustives car les conditions d'installation sur place varient considérablement d'un site à l'autre.
Dans tous les cas, veillez à respecter les informations suivantes !

PRUDENCE !
Risque de blessure par une manutention non conforme !
Une manutention non conforme peut causer des contusions, une ecchymose ou des coupures.
C'est pourquoi :
- **Portez lors de la manutention et du transport un équipement de protection individuelle (chaussures de sécurité et gants de protection).**
- **Veillez à avoir un espace de montage suffisant avant de commencer les travaux.**
- **Manipuler avec précaution les pièces à bord tranchant.**

➡ Respectez les instructions et appliquez les mesures de sécurité usuelles pour les installateurs techniques.

Indicazioni di sicurezza

NOTA!
Di seguito sono riportate alcune istruzioni per eseguire l'aggiornamento. Tali istruzioni possono essere incomplete, in quanto le condizioni dell'impianto in loco sono molto diverse.
Le seguenti istruzioni devono essere sempre osservate!

CAUTELA!
Rischio di lesioni a causa di manipolazione errata!
Si possono verificare pericoli come lesioni, contusioni e ferite da taglio a causa di una manipolazione errata.
Pertanto:
- **Durante la manipolazione e il trasporto bisogna indossare dei dispositivi di protezione individuali (scarpe di sicurezza e guanti di protezione).**
- **Prima dell'inizio dei lavori bisogna garantire uno spazio sufficiente per il montaggio.**
- **Maneggiare con attenzione i componenti taglienti.**

➡ Oltre alle presenti istruzioni è necessario attenersi alle misure di sicurezza e di protezione generalmente valide per gli installatori specializzati.

Contenu de la livraison

Kit pièces rechange raccordement LAS (95.21116-0049)

Symbole	Quantité	Signification
①	1 pièce	Pièce de raccordement LAS RE 1H
②	3 pièces	Vis tête plate avec 6 pans intérieur M5x6

Ensemble de conversion raccordement LAS (95.90100-1014)

Symbole	Quantité	Signification
①	1 pièce	Pièce de raccordement LAS RE 1H
②	3 pièces	Vis tête plate avec 6 pans intérieur M5x6
③	5 m	Gaine d'arrivée d'air étanche, NW 51
④	2 pièces	Collier, Acier, 40/60mm

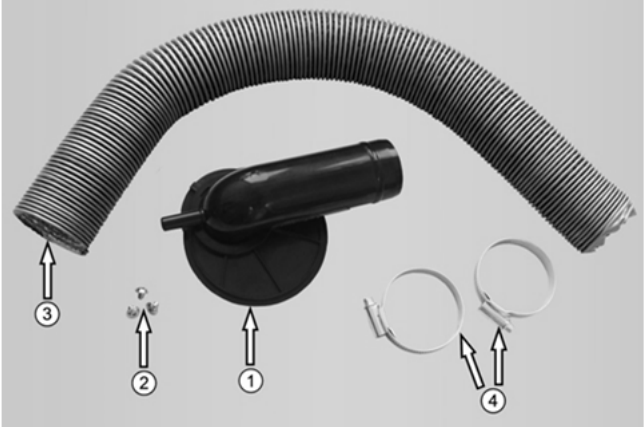

Fig. 1: Contenu de la livraison

Fornitura

Kit parte di ricambio pezzo di raccordo RLU (95.21116-0049)

Sigla	Quantità	Significato
①	1 pz.	Pezzo di raccordo RLU RE 1H
②	3 pz.	Vite a testa piatta con esagono cavo M5x6

Kit di riattrezzamento pezzo di raccordo RLU (95.90100-1014)

Sigla	Quantità	Significato
①	1 pz.	Pezzo di raccordo RLU RE 1H
②	3 pz.	Vite a testa piatta con esagono cavo M5x6
③	5 m	Flessibile di alimentazione RLU, NW 51
④	2 pz.	Fascetta, acciaio, 40/60mm

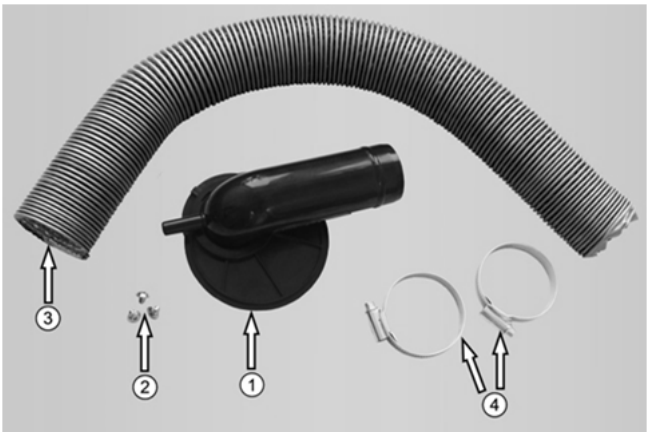

Fig. 1: Fornitura

Procédure de montage

DANGER !
Danger de mort par électrocution !
Le contact avec des pièces sous tension provoque des blessures graves.
Par conséquent :
- **Seul spécialiste st autorisé à intervenir sur l'installation électrique.**
- **Avant de débuter les travaux, coupez l'alimentation électrique, vérifiez l'absence de tension et empêchez un réenclenchement intempestif de l'alimentation.**
- **Si les câbles électriques sont endommagés, faites-les réparer.**

ATTENTION !
Risque de brûlure sur les surfaces chaudes !
Le contact avec des pièces chaudes entraîne des brûlures.
Par conséquent :
- **Porter des gants de protection lors des opérations réalisées à proximité de pièces chaudes.**
- **S'assurer avant de réaliser des opérations que toutes les pièces sont refroidies à température ambiante.**
- **Laisser refroidir le brûleur après le démontage.**

➡ Coupez l'alimentation électrique de la chaudière.
➡ Le cas échéant, retirez le capot avant.
➡ Débranchez la fiche Euro à 7 broches du brûleur.
➡ Déposez le brûleur.
➡ Placez le brûleur sur le sol.
➡ Démontez les 3 vis cylindriques ⑤ du silencieux d'admission d'air.
➡ Démontez le silencieux d'admission d'air.

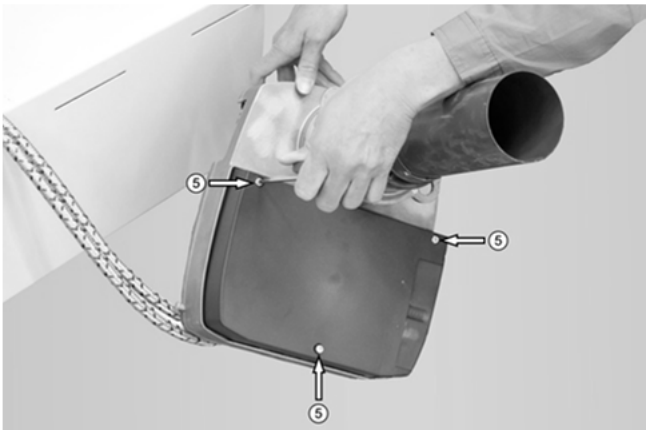

Fig. 2: Démontage du silencieux d'admission

Sequenza di montaggio

PERICOLO!
Pericolo mortale dovuto alla corrente elettrica!
Il contatto con componenti sotto tensione può causare gravissime lesioni.
Pertanto:
- **gli interventi sull'impianto elettrico devono essere eseguiti solo da un installatore specializzato.**
- **Disattivare l'impianto prima di intervenire sulla rete elettrica, controllare l'assenza di tensione ed impedire una riaccensione.**
- **Effettuare una riparazione per i danni ai cavi elettrici.**

CAUTELA!
Pericolo di ustioni dovuto alle superfici incandescenti! Il contatto con componenti incandescenti può provocare ustioni.
Pertanto:
- **Indossare sempre guanti protettivi quando si lavora in prossimità di componenti incandescenti.**
- **Prima di dare inizio a qualsiasi lavoro, assicurarsi che tutti i componenti si siano raffreddati a temperatura ambiente.**
- **Lasciare raffreddare il bruciatore dopo averlo smontato.**

➡ Disattivare l'alimentazione di corrente della caldaia.
➡ Smontare, se disponibile, il rivestimento anteriore.
➡ Disinserire dal bruciatore la spina di collegamento euro a 7 poli.
➡ Togliere il bruciatore.
➡ Depositare il bruciatore sul pavimento.
➡ Smontare le tre viti cilindriche ⑤ del silenziatore di aspirazione.
➡ Smontare il silenziatore di aspirazione.

Fig. 2: Smontaggio del silenziatore di aspirazione

Instructions de montage de la pièce de raccordement (LAS), amenée d'air comburant (indépendant de l'air ambiant) pour RE 1H

- Démontez les 3 vis de serrage ⑥ de la buse d'admission d'air
- Remontez les 3 vis de serrage ⑥ dans la position ⑦ (V. selon Fig. 4).
- Dans tous les cas, laissez la buse d'admission d'air ⑧ dans le boîtier du brûleur.

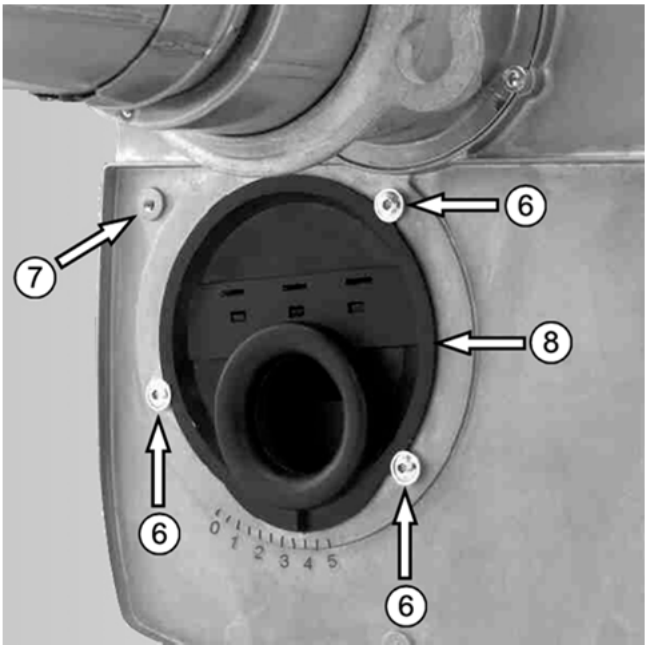

Fig. 3: Buse d'admission d'air

- Montez la pièce de raccordement étanche LAS ① avec les vis tête plate 6 pans intérieur M5x6 ②.
- Contrôlez si le réglage ⑨ de la buse d'admission d'air correspond au réglage de base selon les données de la manuel pour montage, mise en service et maintenance destiné au chauffagiste RE 1H.

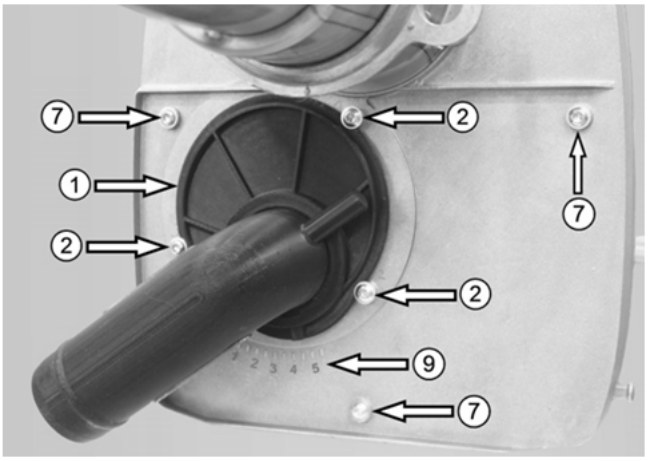

Fig. 4: Pièce de raccordement étanche LAS montée

Istruzioni di montaggio Riattrezzamento su pezzo di raccordo RLU (indipendente dall'aria ambiente) per RE 1H

- Smontare le tre viti di serraggio ⑥ dell'ugello per l'ingresso dell'aria.
- Smontare le tre viti di serraggio ⑥ in Pos. ⑦ (vedi anche Fig. 4).
- Lasciare assolutamente l'ugello per l'ingresso dell'aria ⑧ nella scatola del bruciatore.

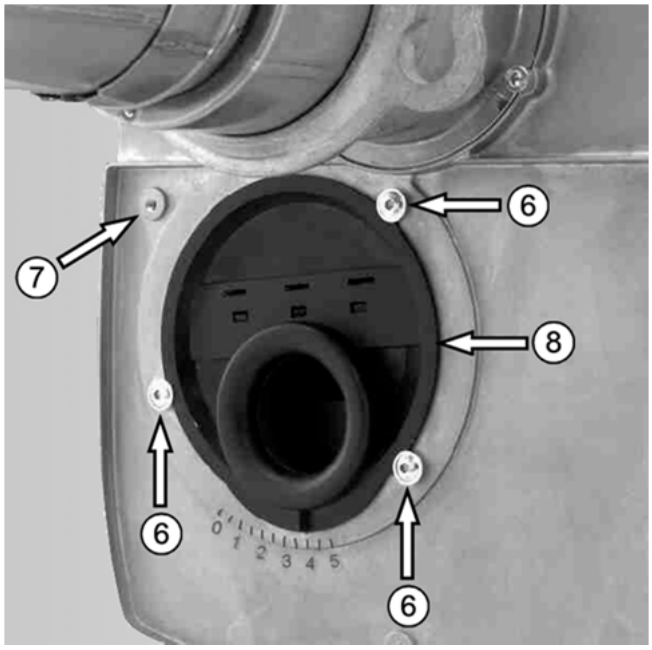

Fig. 3: Ugello per l'ingresso dell'aria

- Montare il pezzo di raccordo RLU ① con le viti a testa piatta con esagono cavo M5x6 ②.
- Controllare se la regolazione ⑨ dell'ugello di ingresso dell'aria corrisponde all'impostazione di base come da indicazioni delle istruzioni di montaggio, messa in esercizio e manutenzione per i tecnici addetti al riscaldamento RE 1H.

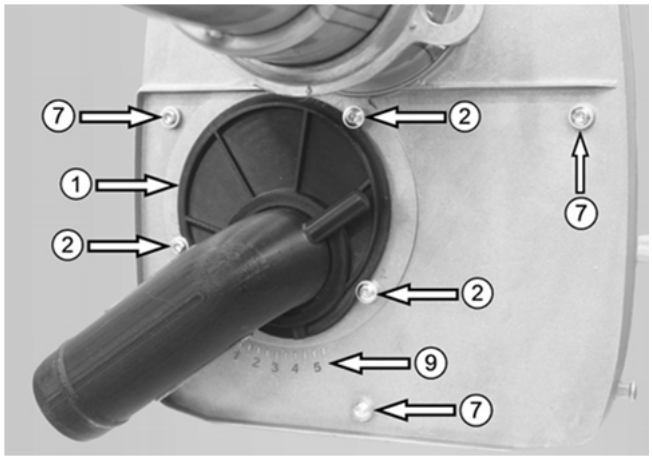

Fig. 4: Pezzo di raccordo RLU montato

L'air de combustion est préréglé en usine à une pression adéquate. Si la pression mesurée s'écarter des valeurs du réglage d'usine, elle doit être modifiée comme suit:

- ➡ Retirez le capuchon de protection ⑫ sur la vis de réglage de la pièce de raccordement étanche LAS.
- ➡ Tournez la vis de réglage de la pièce de raccordement pour régler le clapet.
- ➡ Vérifiez la pression pendant le réglage.
  - Plus d'air = Tournez la vis de réglage vers la gauche, c.-à-d. augmentez la valeur de l'échelle ⑬.
  - Moins d'air = Tournez la vis de réglage vers la droite, c.-à-d. diminuez la valeur de l'échelle ⑬
- ➡ Après le réglage, assurez-vous que la vis de réglage soit correctement crantée sur la pièce de raccordement.
- ➡ Remettez le capuchon de protection ⑫ jusqu'à ce qu'il soit verrouillé sur la vis de réglage.

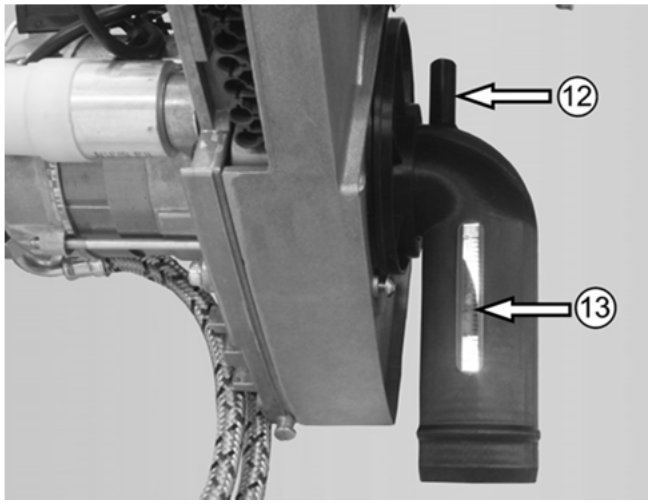

Fig. 5: Pièce de raccordement étanche LAS

L'aria di combustione è preimpostata su una pressione della ventola idonea, conformemente all'impostazione di base. Se la pressione della ventola si discosta dai valori dell'impostazione di base, deve essere modificata come segue:

- ➡ Rimuovere la cappa di protezione ⑫ sulla vite di regolazione del pezzo di raccordo RLU.
- ➡ Ruotare la vite di regolazione del pezzo di raccordo, per spostare la guida scorrevole.
- ➡ Durante la regolazione, controllare la pressione della ventola.
  - più aria = ruotare la vite di regolazione ver so sinistra, cioè aumentare la sizione ⑬ della scala
  - meno aria = ruotare la vite di regolazione ver so destra, cioè ridurre la posizio ne ⑬ della scala
- ➡ Dopo la regolazione, prestare attenzione alla corretta immorsatura della vite di regolazione al pezzo di raccordo.
- ➡ Spingere la cappa di protezione ⑫ fino a innesto in posizione sulla vite di regolazione.

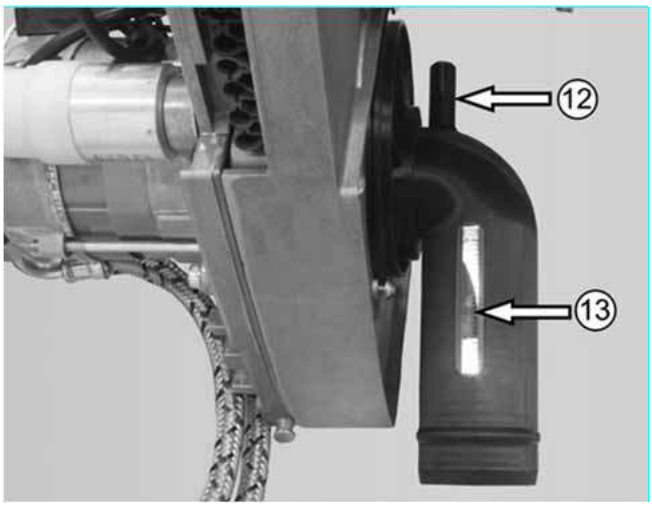

Fig. 5: Pezzo di raccordo RLU

➡ Remontez le brûleur sur la chaudière.

➡ Montez le tuyau d'admission d'air ③ à l'aide des colliers ④ sur le collecteur d'admission d'air de la pièce de raccordement étanche LAS.

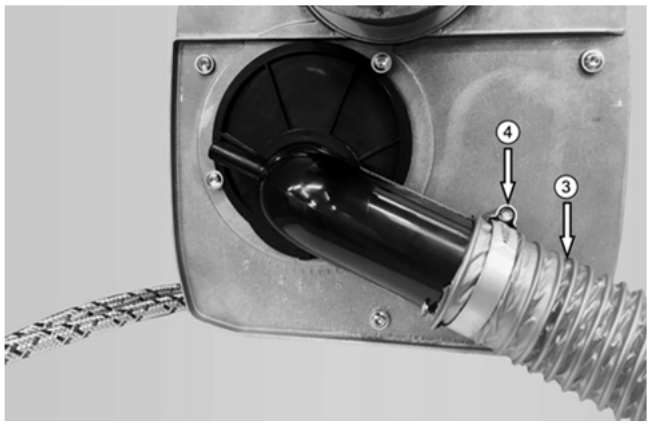

Fig. 6: Brûleur avec tuyau d'admission d'air

➡ Montez le tuyau d'admission d'air ③ sur l'adaptateur d'air et gaz de combustion concentrique.

➡ Rimontare il bruciatore alla caldaia per riscaldamento.

➡ Montare il tubo flessibile di aria di alimentazione ③ con l'ausilio di una fascetta ④ al pezzo di raccordo RLU.

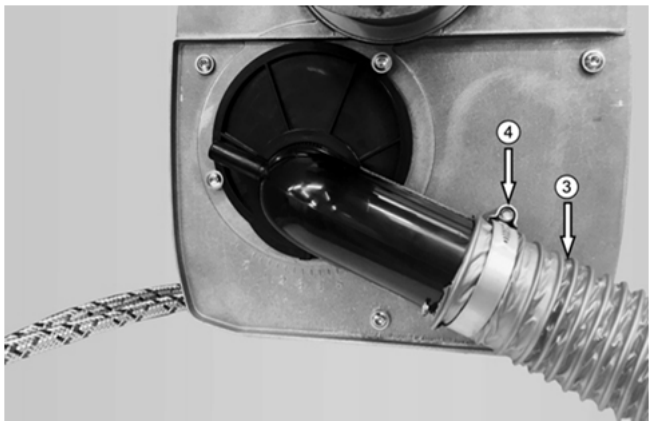

Fig. 6: Bruciatore con tubo flessibile di alimentazione dell'aria

➡ Montare il tubo flessibile di alimentazione dell'aria ③ al pezzo di raccordo per lo scarico.